

DynamicRoll®

Torsystem
BUTZBACH

DANE **TECHNICZNE**

SYSTEM SAMONAPRAWY | BEZPIECZEŃSTO | SZCZELNOŚĆ | DUŻA PRĘDKOŚĆ | TECHNOLOGIA GRAWITACYJNA

DYNAMICROLL® to szybkobieżna brama rolowana, zaprojektowana z myślą o różnego rodzaju zastosowaniach, zarówno wewnątrz, jak i na zewnątrz budynków. Dzięki dużej prędkości otwierania, brama pozwala na utrzymanie płynności przemieszczania się pojazdów i osób, przy zachowaniu wysokiego stopnia bezpieczeństwa użytkowania, ponieważ kurtyna nie zawiera sztywnych, twardych elementów. Dzięki specjalnemu systemowi prowadzenia, zamkom i systemowi samonaprawy, w przypadku uderzenia w kurtynę podczas pracy bramy, wypina się ona z prowadnic, aby przy następnym cyklu pracy automatycznie powrócić na swoje miejsce.

OBEJRZYJ WIDEO!

MAKSYMALNE WYMIARY	**W** 8000 mm x **H** 8000 mm
FUNKCJONOWANIE	AUTOMATYCZNE
CYKLE NA GODZINE	> 200
CYKLE TESTOWE	1.000.000
PRĘDKOŚĆ	Do 2,5 m/s
PRĘDKOŚĆ OTWIERANIA	Do 3 m/s
ODPORNOŚĆ NA WIATR* *RÓŻNICA CIŚNIEŃ*	Do Klasy 4 EN 12424
PRĘDKOŚĆ WIATRU PODCZAS RUCHU BRAMY	< 20 m/s (60 km/h)
IZOLACYJNOŚĆ AKUSTYCZNA *STANDARD*	15 dB Rw (ISO 717)
WODOODPORNOŚĆ	0,11 kPa *dla bramy zamkniętej* Klasa 3 - EN12426
TEMPERATURA I ŚRODOWISKO PRACY	-10°C do +70°C

*Brama, zgodnie z normą 13241/CE, wymaga przeglądy co pół roku



Silniki trójfazowe
230/400V w napędzie bezpośrednim.
- Enkoder absolutny

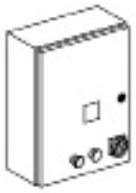

Obudowa invertera:

- Malowana metalowa skrzynka o wym. 300x500x130
- Przycisk zatrzymania awaryjnego
- Przełącznik włącz / wyłącz
- Jednofazowa inwerter o maksymalnej mocy 2,2 kW
- Trójfazowy inwerter o maksymalnej mocy 4 kW
- Przewody ze złączem M8/M12 IP65
- Wyświetlanie statusu/błędu
- Automatyczne zamykanie
- Przekaźnik pozycyjny
- Funkcja śluzy
- Funkcje dodatkowe (patrz instrukcja)

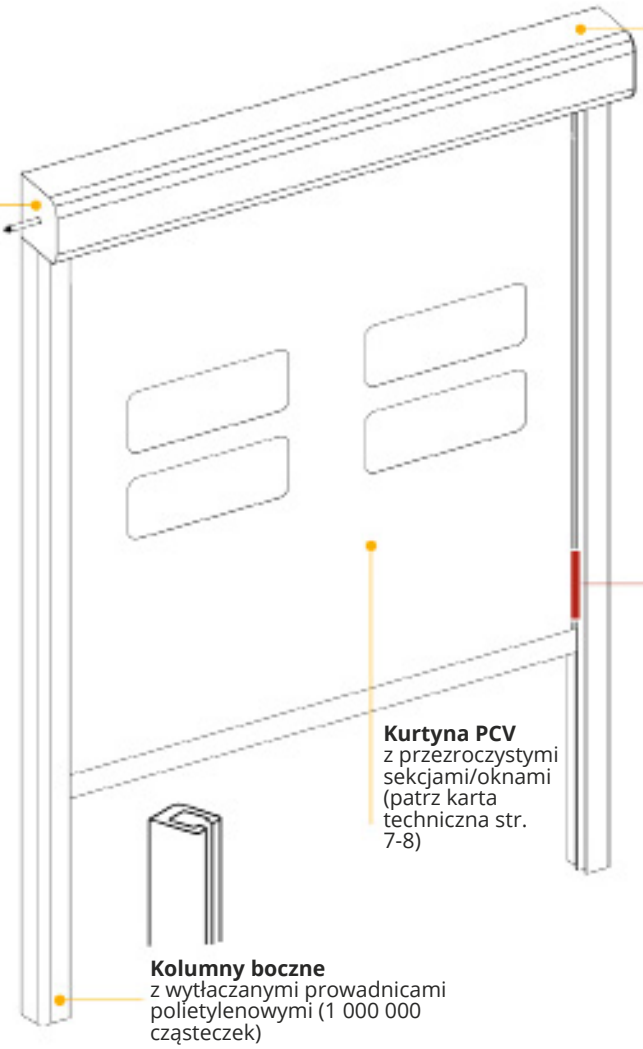

Obudowa wału
złożona z tylnej strony ze stali ocynkowanej 20/10 i pokrywy przedniej ze stali ocynkowanej 15/10.
Opcjonalnie: malowanie proszkowe 180 mikronów

Kurtyna PCV
z przezroczystymi sekcjami/oknami (patrz karta techniczna str. 7-8)

Kolumny boczne
z wytłaczanymi prowadnicami polietylenowymi (1 000 000 cząsteczek)

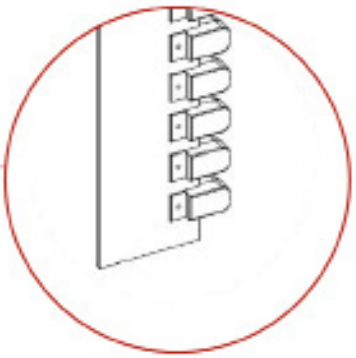

Samosmarująca prowadnica z uszczelką. Nie wymaga serwisu

SYSTEM **USZCZELNIENIA**

PRZEKRÓJ BOCZNY

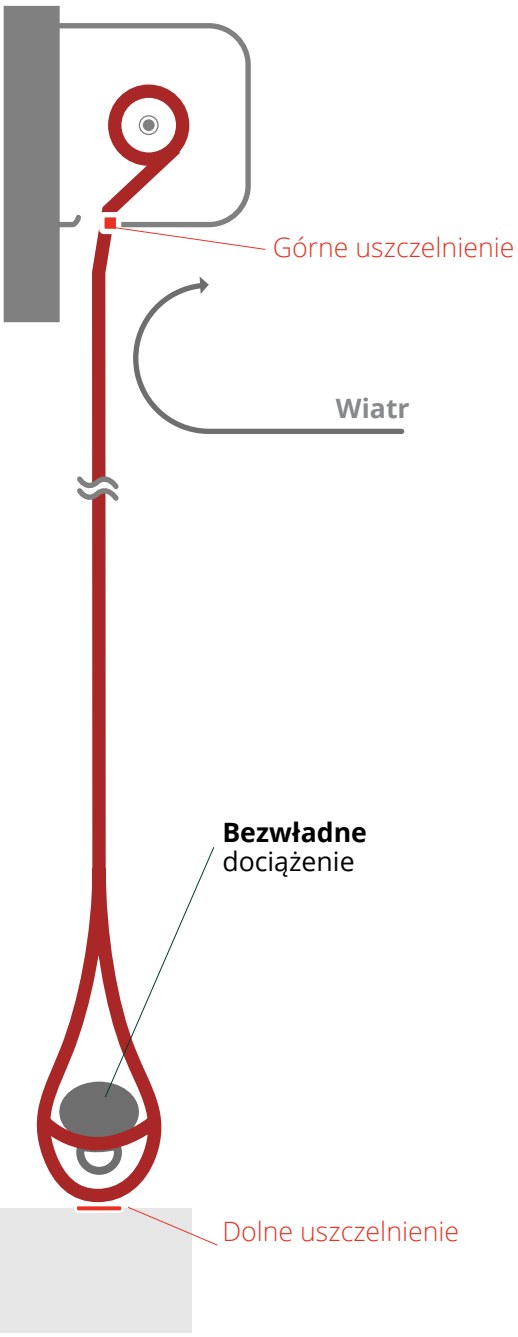

SYSTEM **ZABEZPIECZEŃ**

1 Opcja **bezprzewodowa**

PRZEKRÓJ BOCZNY

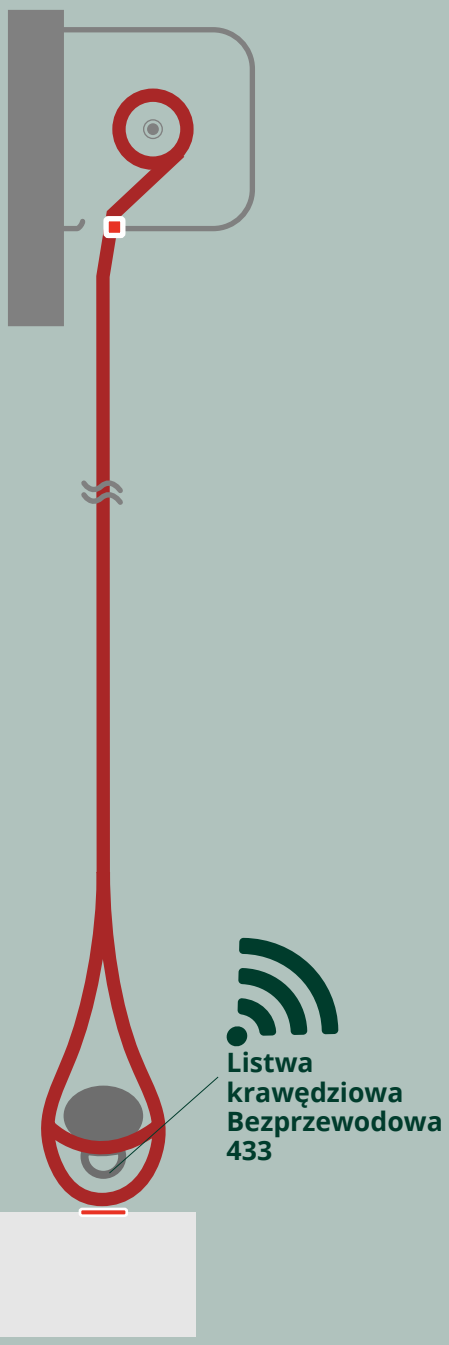

2 Bariery świetlne

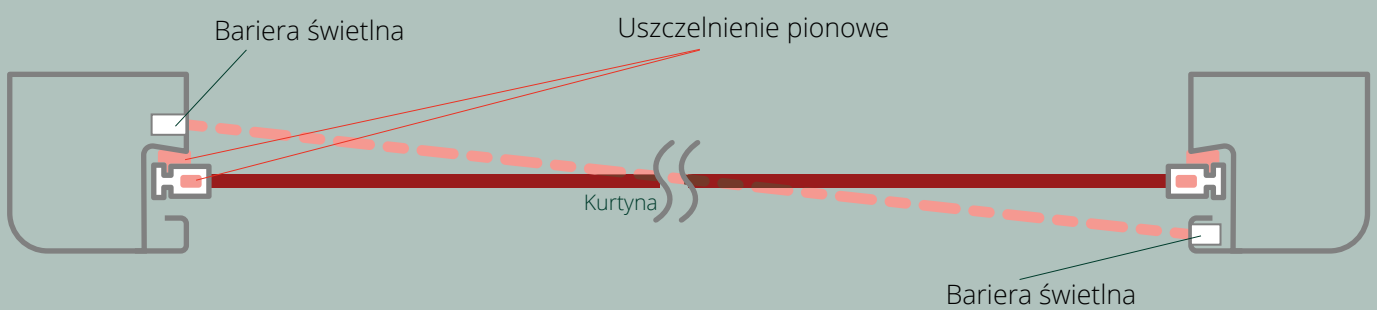

PRZESTRZEŃ **MONTAŻOWA**210

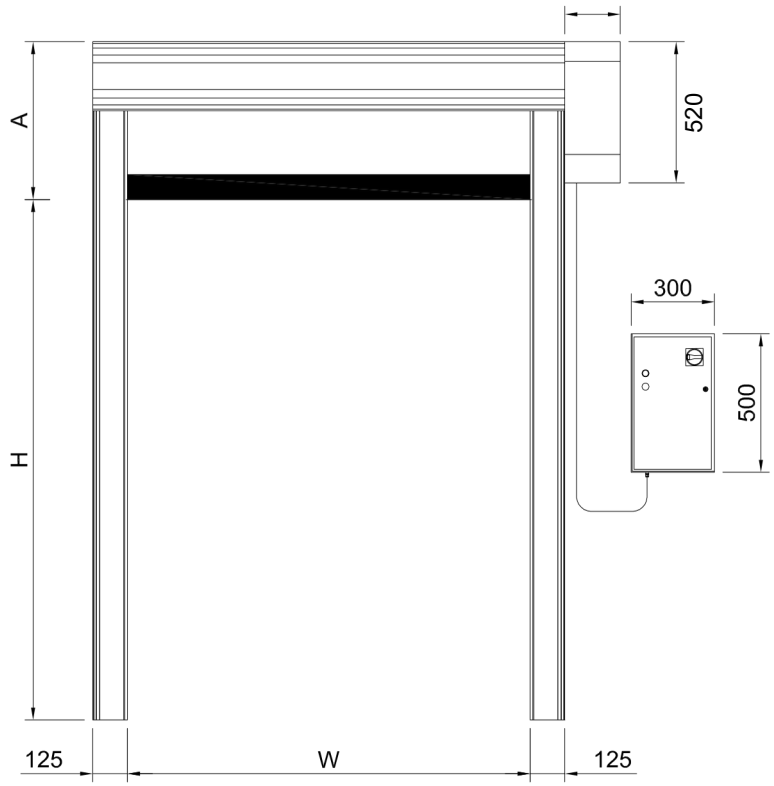

A: 450 / 500 / 550 / 650

SPOSÓB **MONTAŻU**

Wprzypadku montażu wewnęce, kolumny muszą być wzmocnione pionowym profilem stalowym ocynkowanym 120x40 dostarczonym wraz z bramą.
Istnieje możliwość zamontowania silnika przedniego.

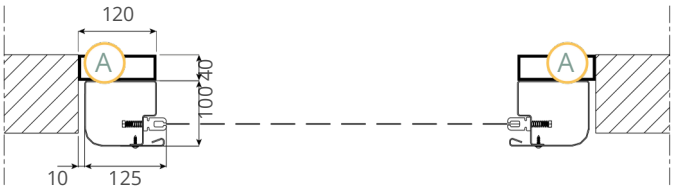

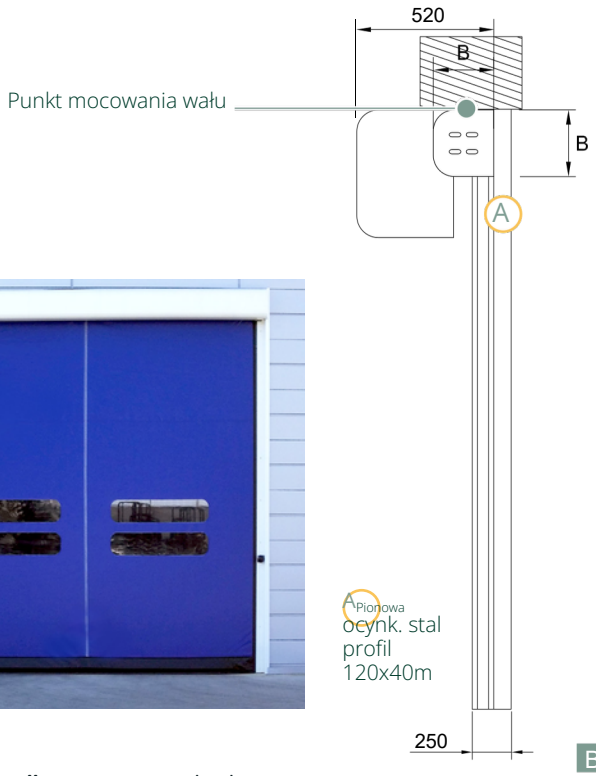

Montaż poza otworem

Wprzypadku montażupozawnęką kolumny opierają się o istniejącą ścianę.
Upewnij się, że jest odpowiednie podparcie / zakotwienie.





B: 250 / 300 / 350

CHARAKTERYSTYKA **KURTYNY PCV**

STANDARDOWA KURTYNA PVC

Skład i testy

STRONA ZEWNĘTRZNA			
Tworzywo	*Finishing*	*Kolor*	*Grubość*
PVC	Opaque	12 standardowo	0,7 mm
MATERIAŁ			
Tworzywo	*N. tarps*	*Próba*	*EN 2286-2*
PES	1	1100Dtex 12x12	900 g/m²
STRONA WEWNĘTRZNA			
Tworzywo	*Finishing*	*Kolor*	*Grubość*
PVC	Rough	12 standard	0,2 mm

ODPORNOŚĆ NA ZIMNO
ISO 4675/90
-50°C ±5

TEST HYDROLIZY
75°C 95% wilgotność
w normie

TEST OLEJU GAZOWEGO
ISO 1421
w normie

TEST WODY MORSKIEJ
(ISO 1421)
w normie

TEST OZONOWY
ISO 3011
szczelność

PRZECHOWYWANIE
(°C)
-30+65

TEST PŁOMIENI
(ISO 3795)
< 100 mm/min

PERFORACJA
RINA 3.A1.2.7
(N) > 100

RUCH 7 dni -70°C
ISO 6065
w normie

Charakterystyka

GRUBOŚĆ
ISO 2286/3
(mm) 0,9±0,1

CIĘŻAR
ISO 2286/2
(kg/m2) 0,90±0,1

OBIĄŻENIE ZRYWAJĄCE
ISO 1421
6000 N/50mm

ROZCIĄGNIĘCIE OSNOWY
ISO 1421
4300 N/50mm

ROZCIĄGNIĘCIE WĄTKU
ISO 1421
4000 N/50mm

ROZERWANIE OSNOWY
dIN 53 363
(N) > 600

ROZERWANIE WĄTKU
dIN 53 363
(N) > 530

ADHEZJA
dIN EN ISO 2411
130 N/50mm

ZGODNOŚĆ EWG
-
Yes

ZASTOSOWANIE
przemysł, mroźnie, myjnie samochodowe, supermarkety, magazyny

POWIĄZANIE
-

Kolory



dostępne antystatyczne

IZOLOWANA KURTYNA PVC

Skład i testy

STRONA ZEWNĘTRZNA			
Materiał	*Wykończenie*	*Kolor*	*Grubość*
PVC	Gładkie	4 standardowo	0,5 mm
MATERIAŁ			
Materiał	*Warstwy*	*Splot*	*EN 2286-2*
PES	1	1100Dtex 12x12	1350 g/m²
STROWA WEWNĘTRZNA			
Materiał	*Wykończenie*	*Kolor*	*Grubość*
PVC	Gąbka	4 standardowo	7 mm

ODPORNOŚĆ NA NISKIE TEMPERATURY
ISO 4675/90
-10°C ±5

ODPORNOŚĆ NA HYDROLIZĘ
75°C 95% wilgotności
brak zmian

ODPORNOŚĆ NA OLEJ NAPĘDOWY
ISO 1421
brak zmian

ODPORNOŚĆ NA WODĘ MORSKĄ
(ISO 1421)
brak zmian

ODPORNOŚĆ NA OZON
ISO 3011
none crack

TEMPERATURA PRZECHOWYWANIA
(°C)
-30 +65

ODPORNOŚĆ NA OGIEŃ
ISO 3795
cl 2, NFPA 701 test 2

ODPORNOŚĆ NA PRZEBICIE
RINA 3.A1.2.7
(N) > 100

TEST 7-DNIOWY PRZY -70°C
ISO 6065
brak zmian

Charakterystyka

GRUBOŚĆ
ISO 2286/3
(mm) 7,0±0,1

CIĘŻAR
ISO 2286/2
(kg/m2) 1,7±0,1

OBCIĄŻENIE ZRYWAJĄCE
ISO 1421
6000 N/50mm

ROZCIĄGNIĘCIE OSNOWY
ISO 1421/V1
3000 N/50mm

ROZCIĄGNIĘCIE WĄTKU
ISO 1421/V1
2800 N/50mm

ROZERWANIE OSNOWY
dIN 53 363
300 N

ROZERWANIE WĄTKU
dIN 53 363
300 N

ADHEZIA
PA 09.03 (wewnętrzny)
15 N/cm

PRZEWODNICTWO CIEPLNE
-
0,03782 W.m⁻¹

INDEKS IZOLACYJNOŚCI
-
Rw= 17,5 dB

ZASTOSOWANIE
przemysł, mroźnie, myjnie samochodowe, supermarkety, magazyny

POWIĄZANIE
-

Kolory



POMIAR SKUTECZNOŚCI IZOLACJI AKUSTYCZNEJ
R - UNI EN ISO 10140-2 - UNI EN ISO 717-1

	Źródło	Odbiornik
Objętość (m³)	86,0	70,5
Temp. (°C)	21,0	21,0
Objętość (m³)	86,0	70,5

Częst. Hz	R dB	U dB
100	14,9	1,8
125	7,5	1,7
160	8,2	1,5
200	8,7	1,6
250	8,8	1,3
315	8,6	1,2
400	10,7	1,2
500	11,7	1,1
630	13,5	1,1
800	15,4	1,1
1000	16,9	1,0
1250	18,8	1,0
1600	20,4	1,0
2000	21,2	1,0
2500	21,8	1,0
3150	22,6	1,0
4000	22,9	1,0
5000	23,0	1,0

Rw	17 dB
C	-1 dB
Ctr	-3 dB
K	2,00 - 95%

Ocena wg ISO 717-1 w paśmie 100 ÷ 3150 Hz na podstawie pomiarów laboratoryjnych

PRZYKŁADOWA POWIERZCHNIA
S = 1,50 *m²*

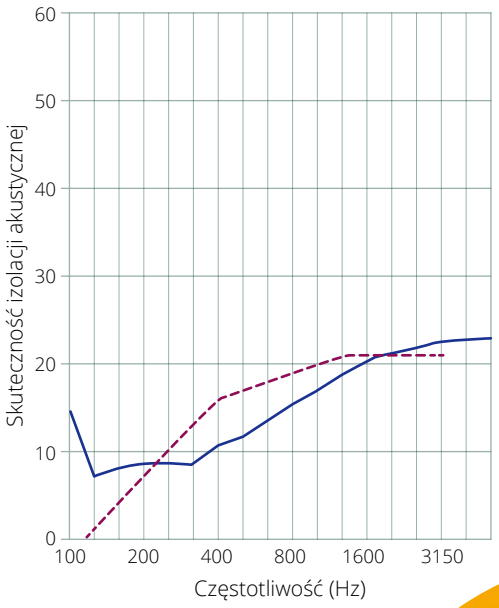



CHARAKTERYSTYKA **PRZESZKLENIA**

PVC SUPERCLEAR

OKNA - *PVC*
DANE TECHNICZNE

Artykuł	**SUPERCLEAR 1.2 mm FR**

Specyfikacja techniczna	Normy	Jednostki	Wartości
Grubość	-	mm.	1.2
Całkowita waga PVC	-	g/m2	1200
Przepuszczalność światła	JIS K - 7361	%	97.3
Wytrzymałość na rozciąganie *wzdłużne MD*	JIS K - 6732	N	26.1
Wytrzymałość na rozciąganie *poprzeczne TD*	JIS K - 6732	N	24.3
Wytrzymałość na rozdarcie *wzdłużne MD*	JIS K - 6732	N	63.4
Wytrzymałość na rozdarcie *poprzeczne TD*	JIS K - 6732	N	63.9
Rozciąganie *wzdłużne MD*	JIS K - 6732	%	377
Rozciąganie *poprzeczne TD*	JIS K - 6732	%	378
Odporność na niskie temperatury	JIS K - 6772	°C	-45
Odporność na ogień	-	-	sì
Twardość	-	-	4.0S
Długość standardowa	-	m	30
Wysokość standardowa	-	m	1.37

AKCESORIA **OPCJONALNE**

SENSORY



RADAR WSKAZUJĄCY OTWARCIE TOF/ PUNKT
tylko do użytku wewnętrznego



RADAR MIKROFALOWY
sensor ruchu z eliminacją ruchu poprzecznego



RADAR FALCON
sensor ruchu i obecności (pieszy/ wózek widłowy)

SYGNALIZACJA ŚWIETLNA



SEMAFOR ZIELONY
sygnalizacja świetlna



SEMAFOR CZERWONY
sygnalizacja świetlna



SEMAFOR LED
z licznikiem

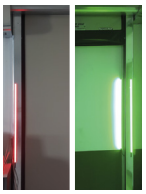

BARIERY SYGNALIZACYJNE LED
(centrala przyłączeniowa w zestawie)

PRZYCISKI



PRZYCISK "OTWÓRZ" ZIELONY
z obudową



PRZYCISK "OTWÓRZ" CZARNY
z obudową



PRZYCISK "STOP" AWARYJNY
z obudową



PRZYCISK ZBLIŻENIOWY



PRZYCISK SEMAFOROWY



ANEMOMETR



PRZEŁĄCZNIK KLUCZYKOWY



STEROWANIE RADIOWE



SŁUPEK ODBOJOWY B-PROTECT

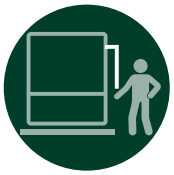

WŁĄCZNIK POCIĄGOWY



DETEKTOR PĘTLI INDUKCYJNEJ













Torsystem
BUTZBACH



Zapraszamy do współpracy

SPRZEDAŻ BRAM PRZEMYSŁOWYCH I SYSTEMÓW PRZEŁADUNKOWYCH

handel@torsystem.com.pl

+48 74 816 37 00

www.torsystem.com.pl

SERWIS BRAM PRZEMYSŁOWYCH I SYSTEMÓW PRZEŁADUNKOWYCH

serwis@sot24.com.pl

+48 74 816 37 24

www.sot24.com.pl

Torsystem Butzbach Sp z o.o.

ul. Kolejowa 44 I 57-240 Kamieniec Ząbkowicki I KRS: 0000134691 I NIP: 7621791616 I REGON: 550738412