DynamicRoll FRIGO 2 AIR



ZAPOBIEGANIE SKRAPLANIU

ZAPOBIEGANIE OBLADZANIU

SKUTECZNA IZOLACJA ŚRODOWISK O RÓŻNEJ TEMPERATURZE

SZYBKOBIEŻNA BRAMA ROLOWANA Z SYSTEMEM SAMONAPRAWY

DO CHŁODNI I MROŹNI

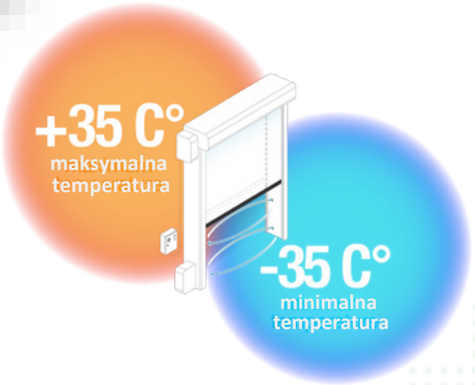

KARTA KATALOGOWO - TECHNICZNA

INFORMACJE PODSTAWOWE

- ODPORNOŚĆ NA NISKIE TEMPERATURY
- PODWÓJNA KURTYNA
- PRĘDKOŚĆ OTWIERANIA do 1,8 m/s
- BEZPIECZEŃSTWO UŻYTKOWANIA
- BEZ SMARU
- SYSTEM SAMONAPRAWY
- TECHNOLOGIA GRAWITACYJNA

DynamicRoll FRIGO 2 AIR to szybkobieżna brama rolowana z systemem samonaprawy złożona z 2 elastycznych kurtyn.

Zastosowanie nagrzewnic w obudowie bramy sprawia iż brama w pozycji zamkniętej tworzy izolacyjną barierę osuszanego powietrza. W momencie otwierania bramy uruchamiana jest kurtyna powietrzna, gwarantująca skuteczne ograniczanie przenikania ciepła i wilgotnego powietrza do wnętrza oddzielanego pomieszczenia.

Zastosowana technologia sprawia, że brama idealnie sprawdza się w chłodniach i mroźniach, gdzie często konieczne jest oddzielenie środowisk o skrajnie różnych temperaturach. Technologia ta eliminuje również skraplanie i obladzanie, tym samym minimalizując występowanie sytuacji niebezpiecznych dla pracowników.

DynamicRoll FRIGO 2 AIR może być montowana zarówno w dodatniej, jak i ujemnej temperaturze. Jest gwarancją bezpieczeństwa, dzięki specjalnie zaprojektowanemu systemowi prowadnic oraz zamków, który umożliwia wysunięcie kurtyny z prowadnic w przypadku uderzenia i automatyczny jej powrót na swoje miejsce przy następnym cyklu pracy.

- CHŁODNIE
- MROŹNIE
- POMIESZCZENIA O SKRAJNIE RÓŻNYCH TEMPERATRACH
- POMIESZCZENIA, GDZIE KONIECZNA JEST KONTROLA WILGOTNOŚCI



SYSTEM JEZDNY - SAMONAPRAWA



STANDARD WYKONANIA

DynamicRoll FRIGO 2 AIR	
TEMPERATURA DZIAŁANIA	+35°C / -35°C
MAKSYMALNE WYMIARY	**W** 6000 mm x **H** 7000 mm
PRĘDKOŚĆ	Maksymalna prędkość otwierania: do 1,8 m/s
	Maksymalna prędkość zamykania: do 0,8 m/s
CYKLE TESTOWE	1.000.000
ODPORNOŚĆ NA OBCIĄŻENIE WIATREM	Klasa 2
PRZEPUSZCZALNOŚĆ POWIETRZA	Klasa 4
OBUDOWA WAŁU, KOLUMN I SILNIKA	**Standard:** • Stal ocynkowana • Stal malowana proszkowo
	Opcjonalnie: • Stal INOX 304/316
KURTYNA	**Podwójny system kurtyn o grubości PVC:** 0,9 mm - 900 g/m², U= 2.2 W/m²k
SYSTEM PROWADNIC	Opatentowany system ślizgowy z samosmarującym polizenem o wysokiej gęstości, wyposażony w suwak bezpośrednio na kurtynie
SYSTEM WENTYLACJI	1Kw/metr bieżący wysokości użytkowej
SYSTEM AIR FLOW	10 m/s
CENTRALA	**Standard:** Stal malowana proszkowo IP54 (300 x 500 x 150 mm)
	Opcjonalnie: • Stal nierdzewna • PVC (300 x 400 x 150 mm)
	Inwerter 50/60 Hz z enkoderem absolutnym
	Zasilanie 1-fazowe, 230V maks. 16A
	Zasilanie 3-fazowe, 400V maks. 10A
	Zasilanie 3-fazowe, 230V maks. 16A
	Przycisk start/stop
	2 wolne styki (drzwi otwarte/zamknięte/alarm)
	Automatyczna/ręczna śluza między 2 bramami
	Stopień ochrony silnika i panelu sterowania IP54
OKABLOWANIE	System Plug and Play IP65
ZABEZPIECZENIA	**Standard:** • Fotokomórki IP65 • Sensor kurtyny • Listwa krawędziowa IP65
	Opcjonalnie: Wielowiązkowa kurtyna świetlna H 2500 IP67
OTWIERANIE AWARYJNE	**Standard:** Korba ręczna
	Opcjonalnie: • System łańcuchowy • System przeciwwagi • UPS

100 % BEZPIECZEŃSTWA - BRAK TWARDYCH ELEMENTÓW W KURTYNIE

SZYBKIE OTWIERANIE

SZCZELNOŚĆ

NISKIE KOSZTY UTRZYMANIA

ŁATWA ISTALACJA

CICHA PRACA

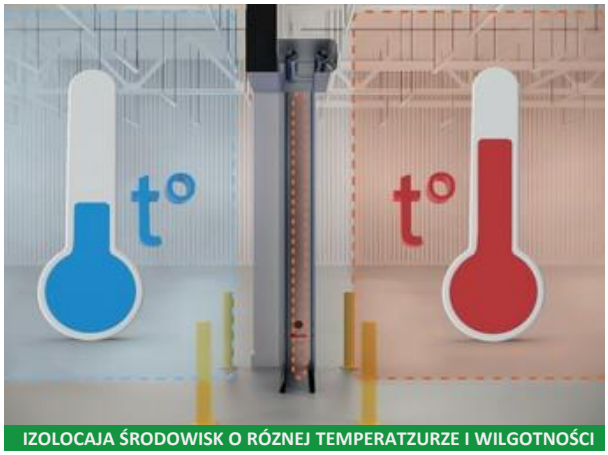

IZOLOCAJA ŚRODOWISK O RÓZNEJ TEMPERATZURZE I WILGOTNOŚCI

CERTYFIKAT EN13241

STANDARD	ODNOŚNIK	NORMA	WYNIK
PRZEPUSZCZALNOŚĆ WODY	EN 12425	EN 12489	Klasa 1
NAPÓR WIATRU	EN 12424	EN 12444	Klasa 4
PRZEPUSZCZALNOŚĆ POWIETRZA	EN 12426	EN 12427	Klasa 2
			Klasa 4 z opatentowanym systemem magnetycznym
BEZPIECZEŃSTWO OTWARCIA	EN 12453	EN 12445	✓
ODPORNOŚĆ MECHANICZNA	EN 12604	EN 12605	✓
SIŁY DZIAŁAJĄCE	EN 12604	EN 12605	✓
PRZENIKALNOŚĆ CIEPLNA	EN 12428	EN 12428	6,02 W/m²K
WYDAJNOŚĆ W CYKLACH	EN 12604	EN 12605	1 000 000

PRZESTRZEŃ MONTAŻOWA I WENTYLACJA

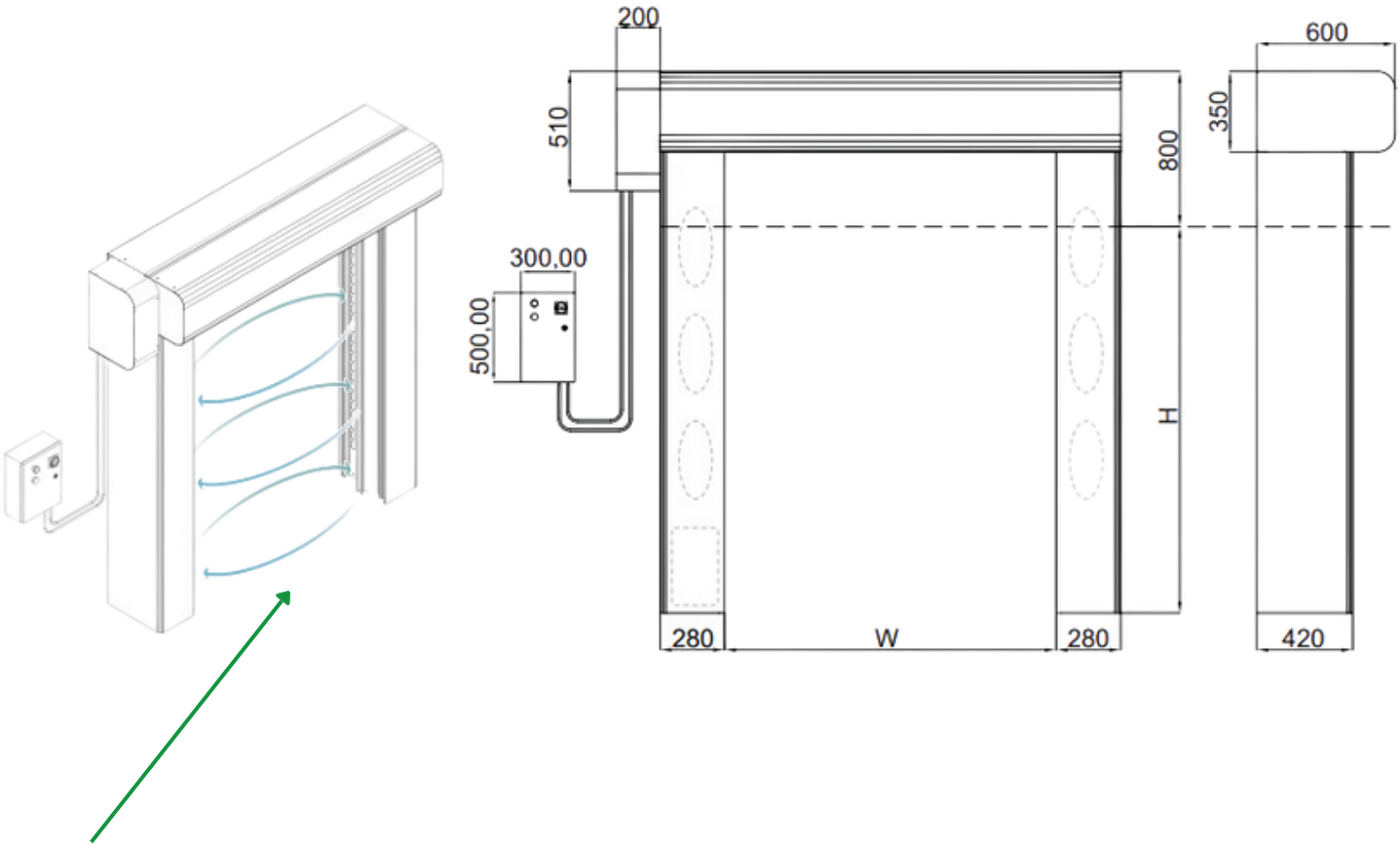

System wentylacji

Niezbędny system do oddzielenia dwóch pomieszczeń o dużym natężeniu ruchu o różnych temperaturach lub wilgotności. FRIGO2 AIR, gwarantuje oddzielenie dwóch pomieszczeń za pomocą podwójnego systemu wentylacji bocznej z recyrkulacją tego samego powietrza, przy jednoczesnym wyeliminowaniu ewentualnych turbulencji.

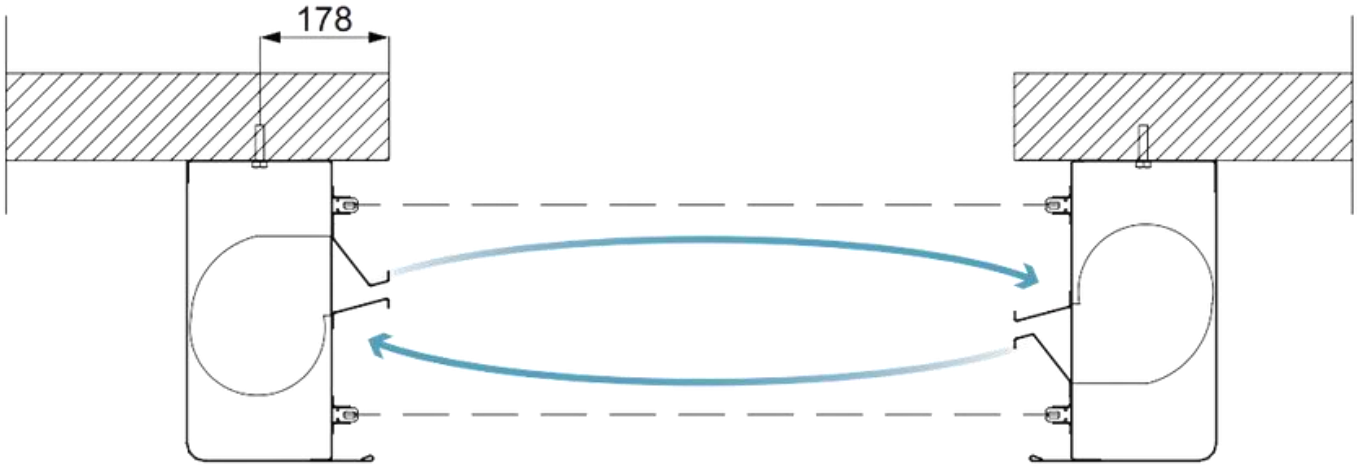

Recyrkulacja powietrza pomiędzy kurtynami bramy

KURTYNA I AKCESORIA

STNADARDOWA KURTYNA PVC

BUDOWA KURTYNY		TESTY		CHARAKTERYSTYKA	
STRONA WEWNĘTRZNA	**tworzywo:** PVC	ODPORNOŚĆ NA ZIMNO	ISO 4675/90 -50°C ±5	GRUBOŚĆ	ISO 2286/3 (mm) 0,9±0,1
	grubość: 0.7 mm	TEST HYDROLIZY	75ºC 95% wilgotność w normie	CIĘŻAR	ISO 2286/2 (kg/m2) 0,90±0,1
	wykończenie: nieprzezroczyste	TEST OLEJU GAZOWEGO	ISO 1421 w normie	OBIĄŻENIE ZRYWAJĄCE	ISO 1421 6000 N/50mm
MATERIAŁ	**tworzywo:** PES	TEST WODY MORSKIEJ	ISO 1421 w normie	ROZCIĄGNIĘCIE OSNOWY	ISO 1421 4300 N/50mm
	próba: 1100Dtex 12x12	TEST OZONOWY	ISO 3011 szczelność	ROZCIĄGNIĘCIE WĄTKU	ISO 1421 4000 N/50mm
	EN 2286-2: 900 g/m²	PRZECHOWYWANIE	(ºC) -30+65	ROZERWANIE OSNOWY	dIN 53 363 (N) > 600
STRONA ZEWNĘTRZNA	**tworzywo:** PVC	TEST PŁOMIENI	ISO 3795 < 100 mm/min	ROZERWANIE WĄTKU	dIN 53 363 (N) > 530
	grubość: 0.2 mm	PERFORACJA	RINA 3.A1.2.7 (N) > 100	ADHEZJA	dIN EN ISO 2411 130 N/50mm
	wykończenie: szorstkie	RUCH 7 dni -70°C	ISO 6065 w normie	ZGODNOŚĆ EWG	Tak

KOLORY KURTYNY W STANDARDZIE

RAL 9010 | RAL 1015 | RAL 1003 | RAL 2009 | RAL 3002 ϟ | RAL 6026 | RAL 7042 | RAL 7037 | RAL 7035 ϟ | RAL 9006 | RAL 5012 | RAL 5002

ϟ dostępny w wersji antystatycznej

SENSORY



RADAR WSKAZUJĄCY OTWARCIE TOF/PUNKT
tylko do użytku wewnętrznego



RADAR MIKROFALOWY
sensor ruchu z eliminacją ruchu poprzecznego



RADAR FALCON
sensor ruchu i obecności (pieszy/wózek widłowy)



DETEKTOR PĘTLI INDUKCYJNEJ

SYGNALIZACJA ŚWIETLNA



SEMAFOR ZIELONY
sygnalizacja świetlna



SEMAFOR CZERWONY
sygnalizacja świetlna



SEMAFOR LED
zlicznikiem



BARIERY SYGNALIZACYJNE LED
(centrala przyłączeniowa w zestawie)

PRZYCISKI



PRZYCISK "OTWÓRZ" ZIELONY
zobudową



PRZYCISK "OTWÓRZ" CZARNY
zobudową



PRZYCISK "STOP" AWARYJNY
zobudową



PRZYCISK ZBLIŻENIOWY

POZOSTAŁE



ANEMOMETR



PRZEŁĄCZNIK KLUCZYKOWY



STEROWANIE RADIOWE



SŁUPEK ODBOJOWY B-PROTECT

Torsystem
BUTZBACH



Zapraszamy do współpracy

SPRZEDAŻ BRAM PRZEMYSŁOWYCH I SYSTEMÓW PRZEŁADUNKOWYCH

handel@torsystem.com.pl

+48 74 816 37 00

www.torsystem.com.pl

SERWIS BRAM PRZEMYSŁOWYCH I SYSTEMÓW PRZEŁADUNKOWYCH

serwis@sot24.com.pl

+48 74 816 37 24

www.sot24.com.pl

Torsystem Butzbach Sp z o.o.

ul. Kolejowa 44 I 57-240 Kamieniec Ząbkowicki I KRS: 0000134691 I NIP: 7621791616 I REGON: 550738412