Torsystem
BUTZBACH

2024

KARTA KATALOGOWO-TECHNICZNA

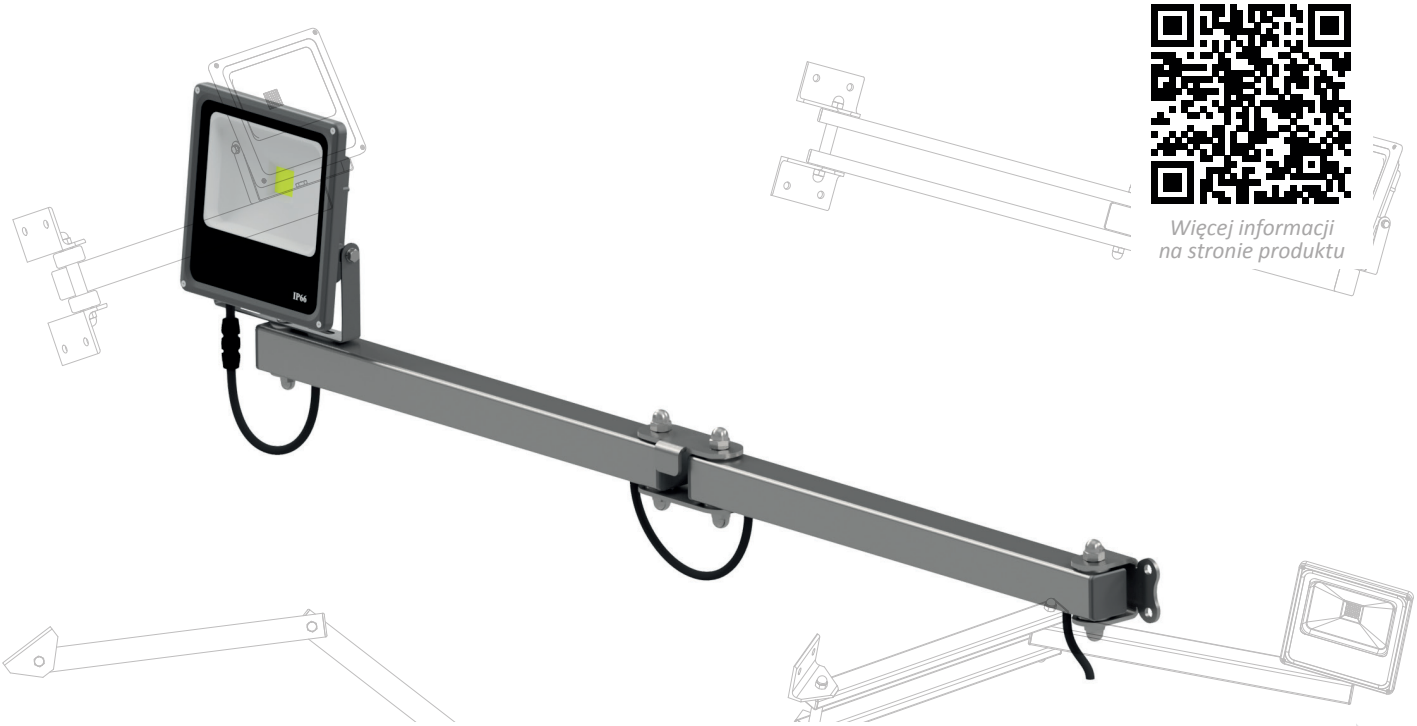

Więcej informacji
na stronie produktu

Lampa dokowa LED

- Solidna i niezawodna stalowa konstrukcja
- Szybki i bezpieczny załadunek
- Zoptymalizowanie procesu przeładunku
- Dodatkowa ochrona załadunku i rozładunku
- Poprawa komfortu pracy
- Łatwy montaż

PCA Polskie Centrum Akredytacji – Certyfikacja Systemów Zarządzania AC 082

PCC cert CERTYFIKAT ISO 9001

Informacje ogólne

Lampy dokowe to najbardziej energooszczędne zamienniki zewnętrznych lamp halogenowych. W połączeniu z przegubowym wysięgnikiem zapewniają idealne doświetlenie przestrzeni załadunkowej. Posiadają klasę szczelności IP65, co oznacza pełną ochronę przed pyłem i kurzem, a także wodą np. podczas deszczu.

W skład zestawu wchodzi:
- halogen LED
- wysięgnik przegubowy
- kotwy montażowe

Dane techniczne

Barwa światła	Ciepła
Napięcie zasilania	230 V AC
Pobór mocy	10 W
Kąt świecenia	120°
Wymiary	75x115x85mm
Żywotność	30 000 h
Ilość cykli włącz/wyłącz	50 000
Czas zapłonu	1,1 s
Współczynnik mocy lampy	>0,5
Współczynnik IP	IP65
Współpraca ze ściemniaczem	Nie

Torsystem Butzbach Sp. z o.o.
ul. Kolejowa 44, 57-240 Kamieniec Ząbkowicki
+48 74 816 37 00
handel@torsystem.com.pl
www.torsystem.com.pl